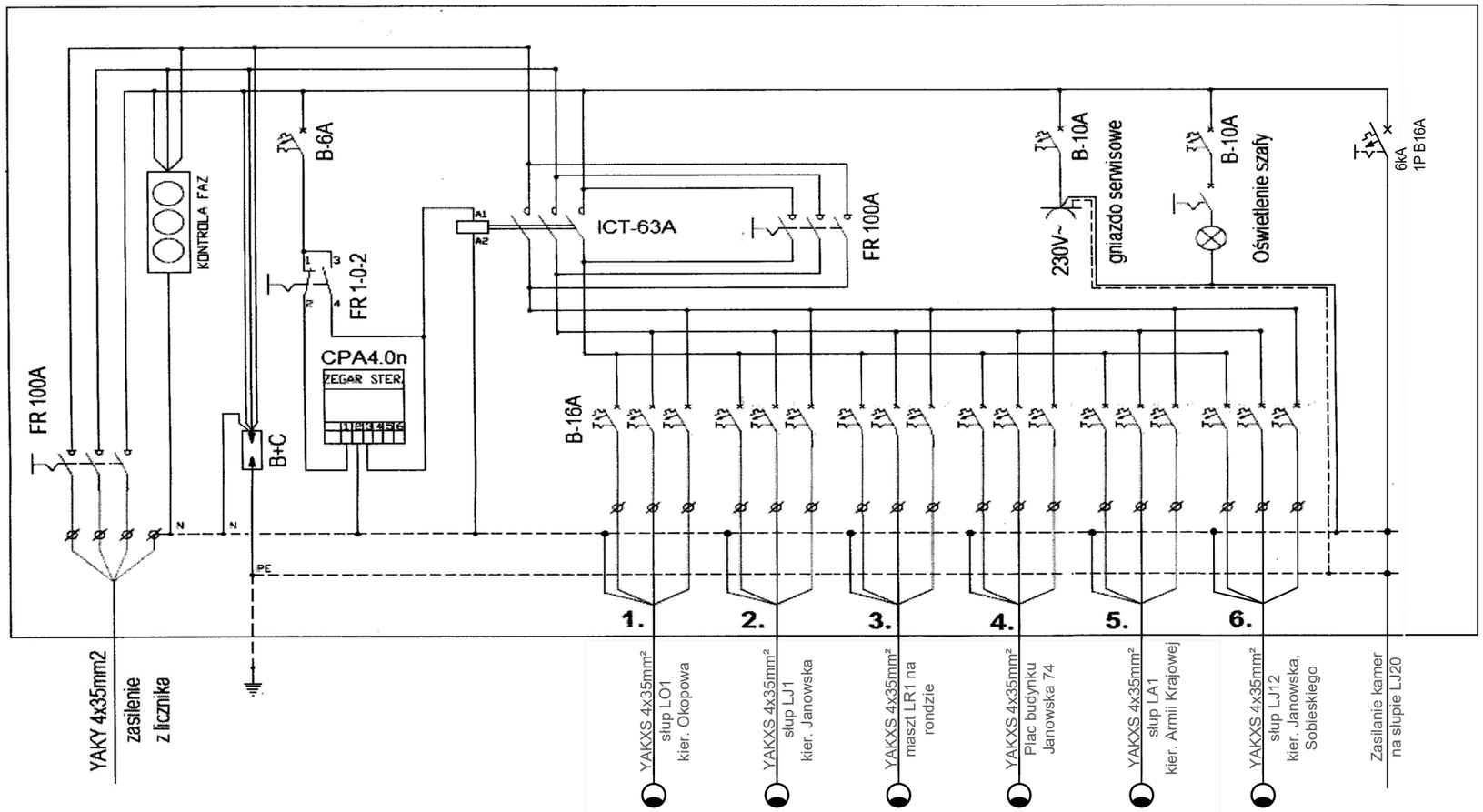

UKŁAD SIECI TN-C
INSTALACJA ODBIORCZA W UKŁADZIE TN-C-S
SAMOCZYNNE WYŁĄCZENIE ZASILANIA

NAZWA I ADRES INWESTYCJI	*Rozbudowa drogi wojewódzkiej nr 812 (ul. Janowskiej) od km 0+412 do km 0+870 wraz z przebudową skrzyżowania z drogą gminną nr 100726L (ul. Jana III Sobieskiego) i skrzyżowania z drogami gminnymi nr 100360L (ul. Armii Krajowej) i nr 100548L (ul. Okopową), budowa drogi łączącej drogę wojewódzką nr 812 z drogą gminną nr 100711L (ul. Aliny Fedorowicz) oraz rozbudowa drogi gminnej nr 100711L (ul. Aliny Fedorowicz) od km 0+464 do km 0+914 w Białej Podlaskiej*		
INWESTOR	*Prezydent Miasta Biała Podlaska* *ul. Marszałka Józefa Piłsudskiego 3, 21-500 Biała Podlaska*		
NAZWA RYSUNKU	*E9. Schemat istniejącej szafy oświetleniowej SZO-126/10A/1*	*SKALA*	*--*
		DATA	*07.2025*
BRANŻA	*IMIĘ I NAZWISKO PROJEKTANTA*	*NR UPRAWNIEŃ*	*PODPIS*
Projektant	*mgr inż. Tomasz Kaliszewski*	*LUB/0116/PWBE/20*	
Sprawdzający	*mgr inż. Aleksander Kuszneruk*	*702/BO/93*	